A Mitte hintrer Abgang

B Höhe bis Anfang Rauchrohrstutzen am oberen Abgang

C Mitte Frischluftzufuhr
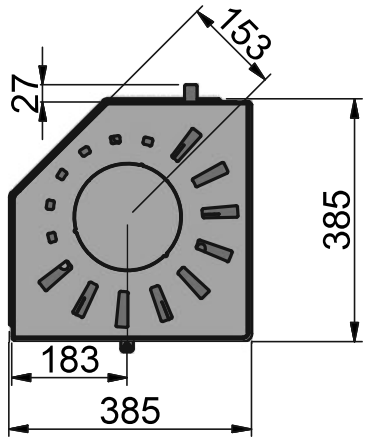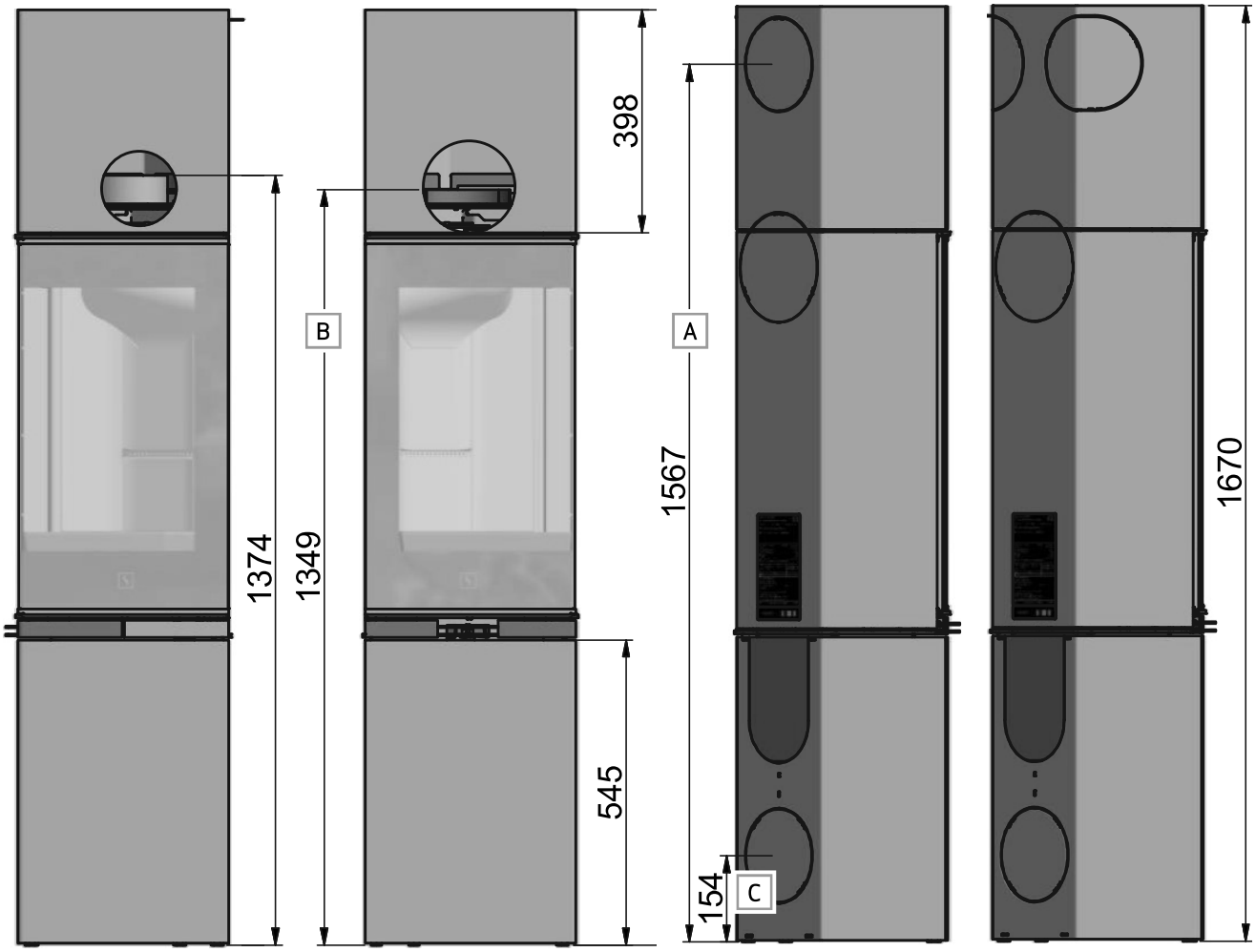
Alle Maße sind in mm