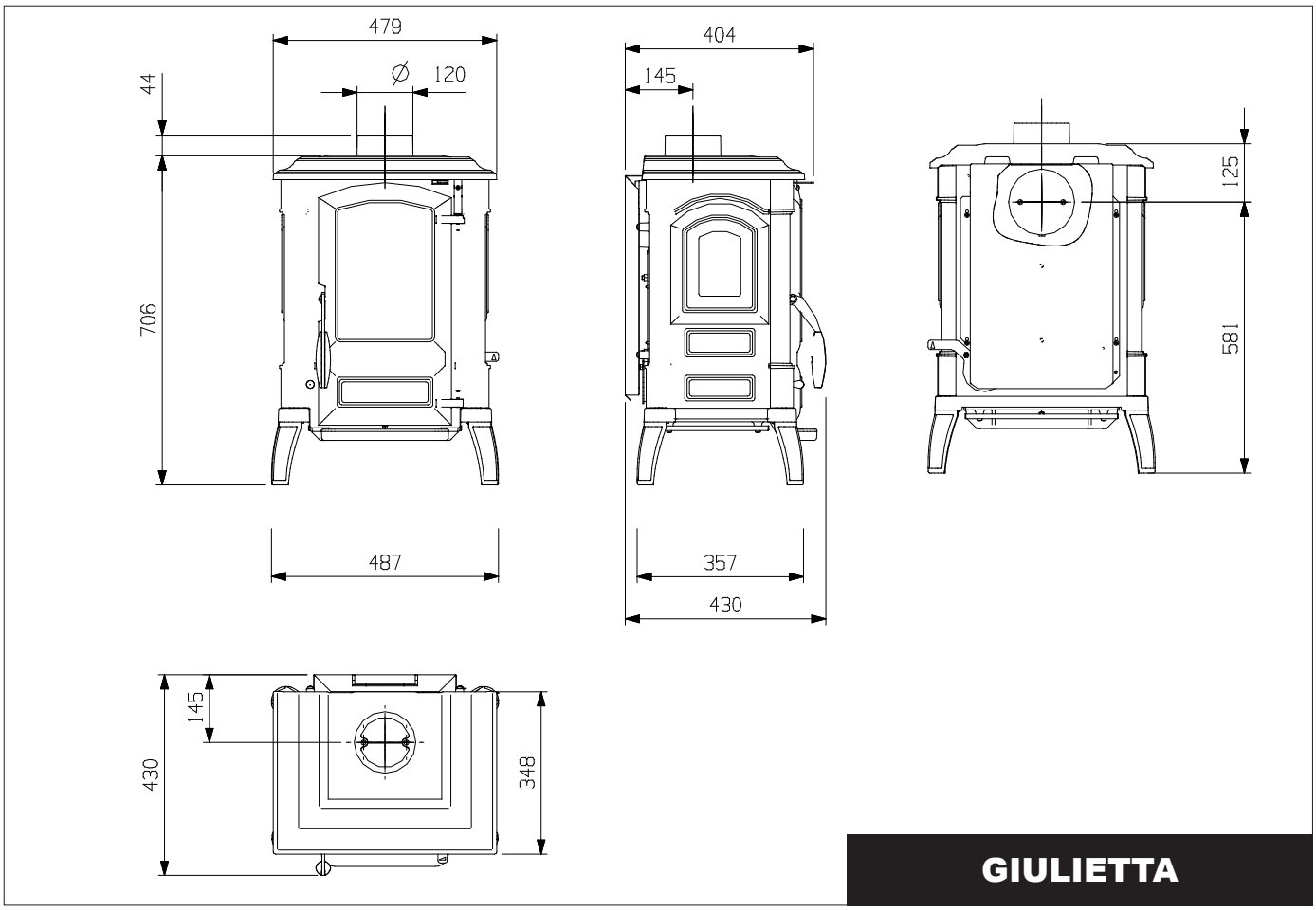


GIULIETTA

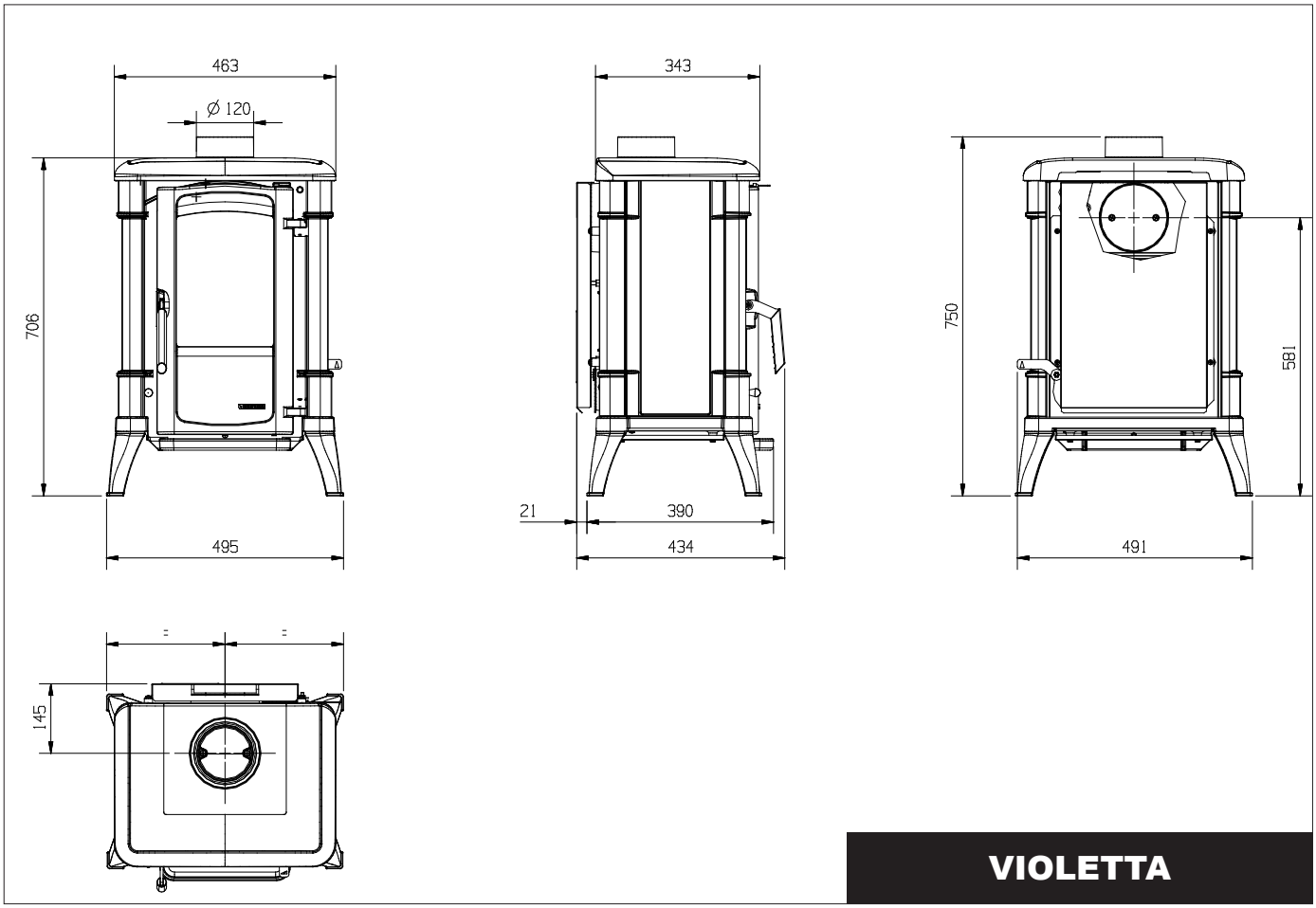


VIOLETTA