Abb. 1

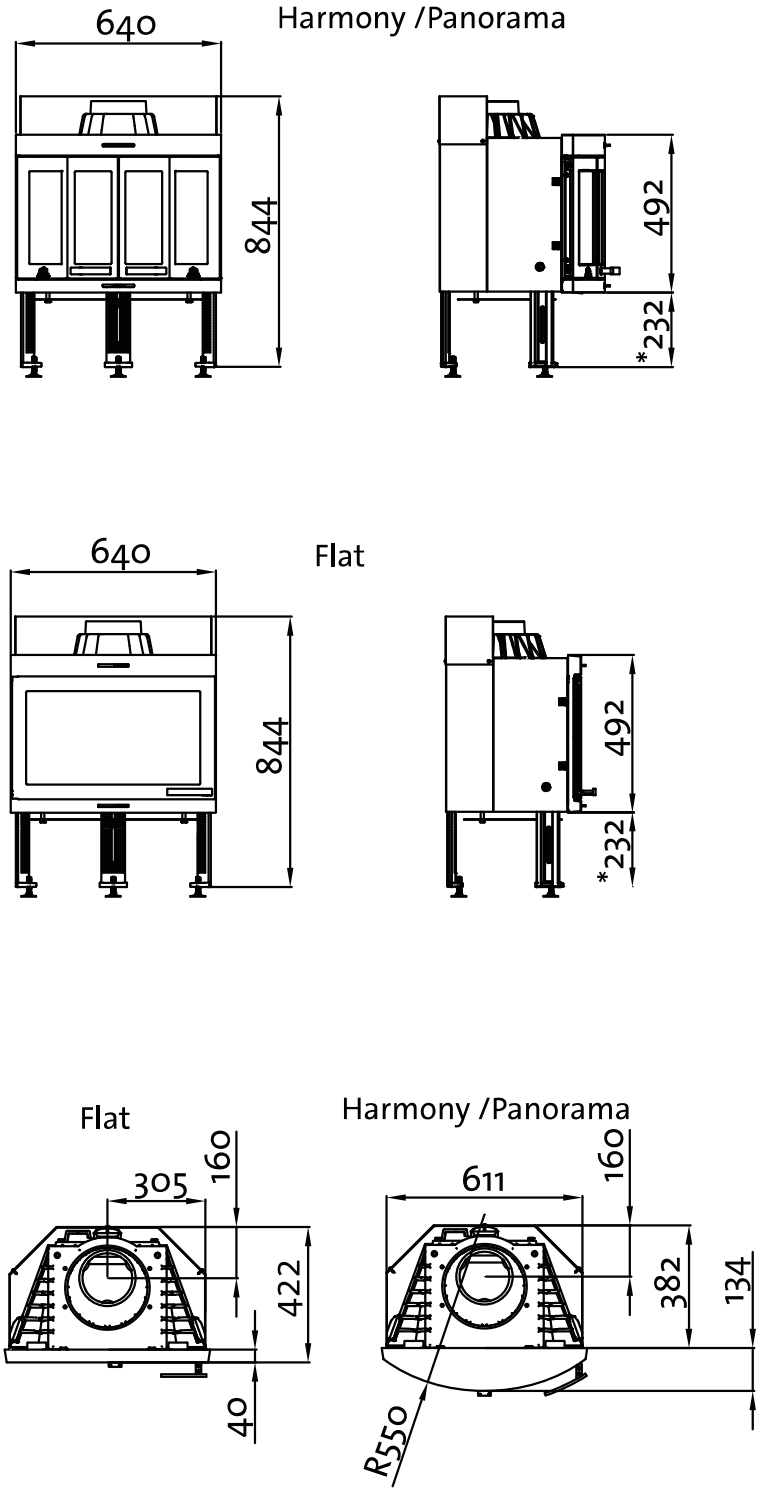

* = Verstellbar auf 140 mm.

Abmessungen beziehen sich auf nicht behandelten Produkte.
Mit Behandlung können kleine Abweichungen vorkommen.