Fig. / Abb. /Afb 1

Jøtul FS 520 FRL

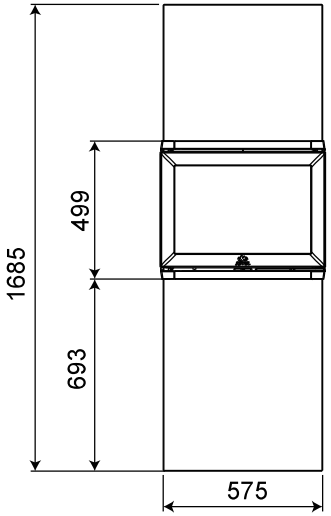

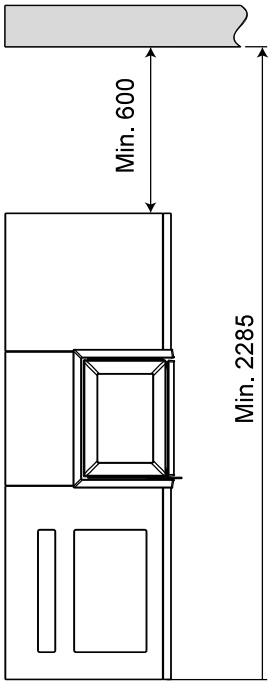

UK: Combustible ceiling
FR: Plafond combustible
ES: Techo inflamable
IT: Soffitto combustibile
DE: Brennbare Decke
NL: Brandbaar plafond

UK: Outside air supply alternatives
FR: Options d'amenée d'air frais.
ES: Opciones de conexión para aire exterior
IT: Opzioni per il condotto per l'aria esterna
DE: Optionen für den Außenluftanschluss
NL: Opties voor externe luchtaansluiting

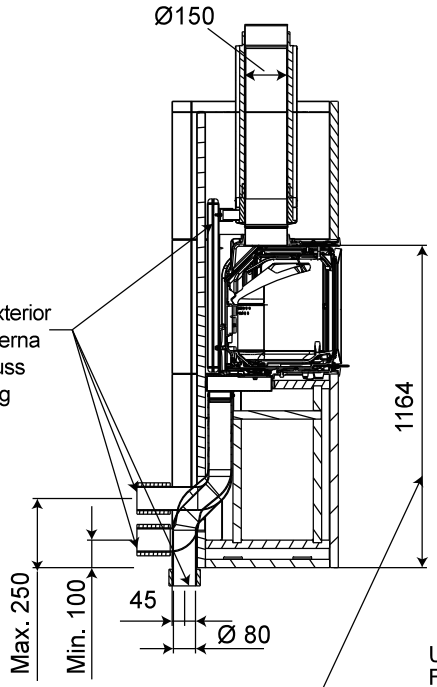

UK: Combustible wall / ceiling
FR: Mur inflammable / la plafond inflammable
ES: Pared y techo de material combustible
IT: Parete e soffitto combustibile
DE: Brennbare Wand und Decke
NL: Brandbare muur en plafond

UK: Distance to flue outlet
FR: Distance à sortie du conduit de raccordement
ES: Distancia a la salida de humo
IT: Distanza da scarico fumi
DE: Abstand zu Abzugsöffnung
NL: Afstand tot rookafvoer

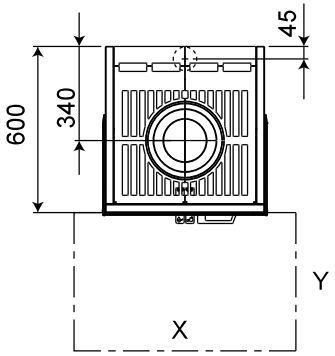

UK: Combustible wall
FR: Mur inflammable
ES: Pared de material combustible
IT: Parete combustibile
DE: Brennbare Wand
NL: Brandbare muur

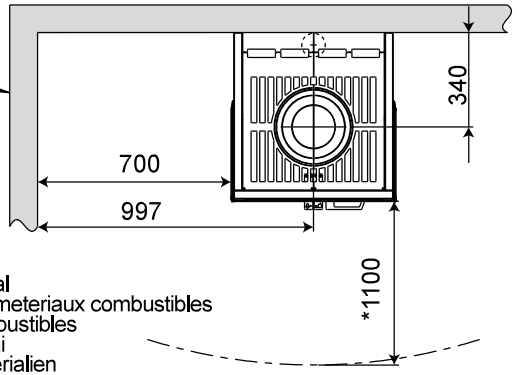

UK: Min. dimensions floor plate /
X,Y = acc. to national standards and regulations
FR: Dimensions minimales de la plaque de sol /
X,Y = Conformes aux lois et règlements en vigueur
ES: Dimensiones mínimas de la placa de piso /
X,Y = De conformidad con las leyes y reglamentos nacionales.
IT: Dimensioni minime per la piastra di protezione del pavimento /
X,Y = In conformità alle leggi e alle normative nazionale.
DE: Minimale Abmessungen der Fußbodenplatte /
X,Y = Gemäß den geltenden nationalen Gesetzen und Regelungen.
NL = Minimale afmetingen voor de vloerplaat /
X,Y = in overeenstemming met nationale wet- en regelgeving.

* UK: Min. distance to furniture / combustible material
* FR: Distance minimale par rapport aux meubles / meteriaux combustibles
* ES: Distancia mínima a muebles / materiales combustibles
* IT: Spazio minimo da mobili / materiali non ignifughi
* DE: Mindestabstand zu Möbeln / brennbaren Materialien
* NL: Minimale hoogte vanaf meubles / brandbare materialen

900315-P00