Abb. 1a

Jøtul FS 175

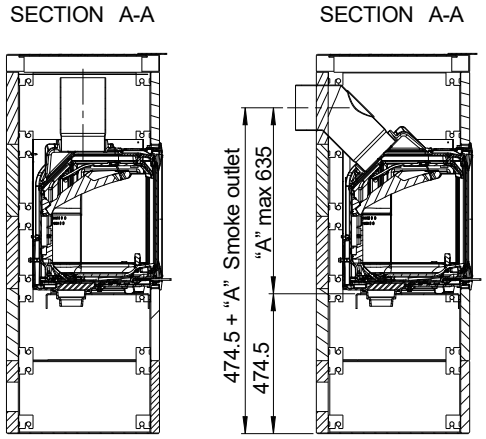

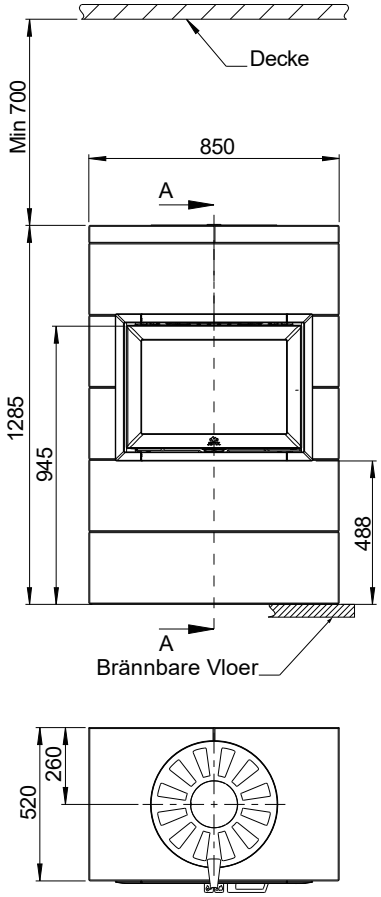

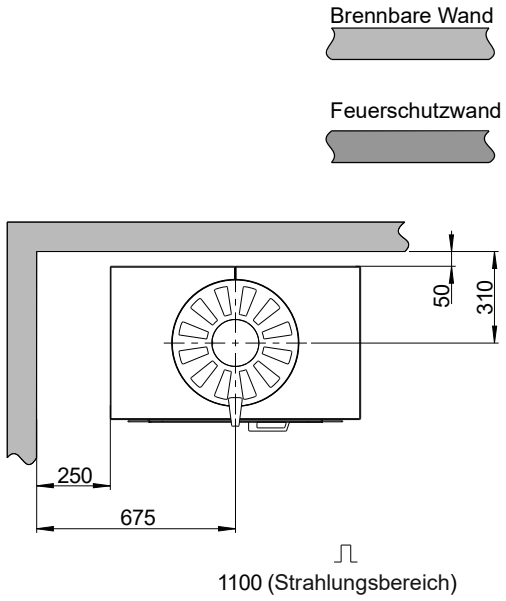

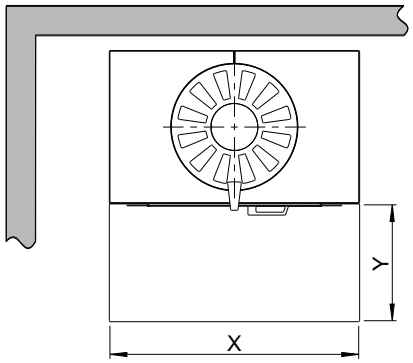

Minimale Abmessungen der Fußbodenplatte /
X/Y = Gemäß den geltenden nationalen Gesetzen
und Regelungen.

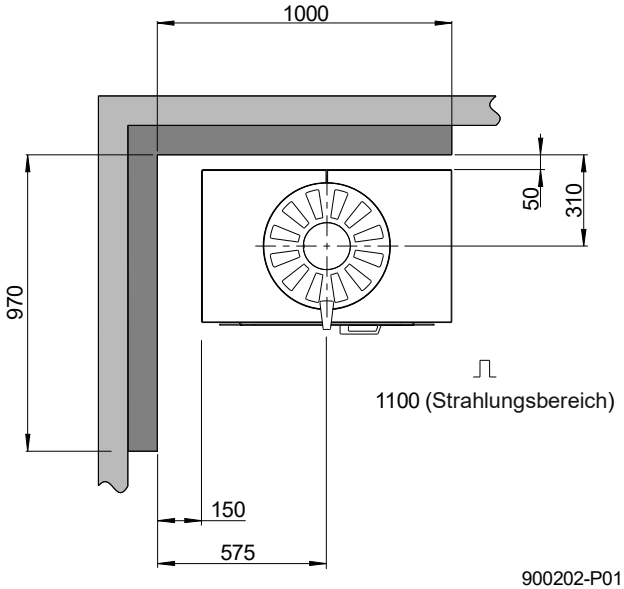

900202-P01