SCAN®

DANISH HEATING IDEAS

SCAN 68 mit langen Stahlseiten

Harrit & Sørensen

- Kaminofen in organischer, elliptischer Form mit integrierter Holzfachtür
- Griffe und Dekorleisten in Schwarz oder Aluminium
- Vorbereitet für externe Verbrennungsluftversorgung

SAUBERE VERBRENNUNG

EXTERNE VERBRENNUNGS-LUFTVERSORGUNG

TECHNISCHE INFORMATIONEN
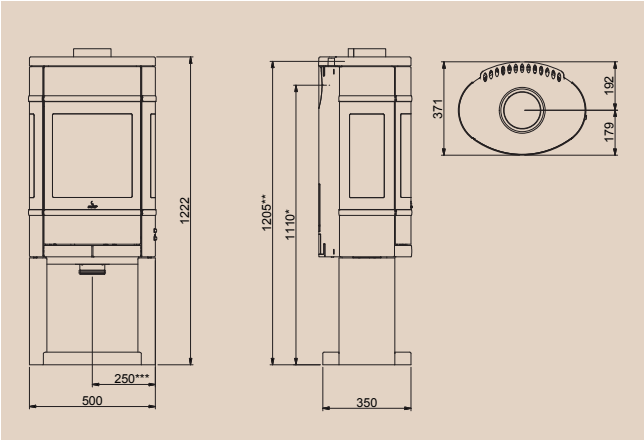
Ofenfarbe	Schwarz
Zusatzausstattung	Deckplatte aus Speckstein, High Top mit oder ohne Wärmespeichersteine, Vorlegeplatte aus Glas oder Stahl
Holzlänge (cm)	33
Gewicht (kg)	110
Raumgröße (ca. m³)	50-300
Leistungsintervall (kW)	3-8
Rauchabgang (mm)	Ø150
Abstand zu brennbarem Material Seite/Rückwand/Eck (mm)	400/150/100
BImSchV. (Stufe)	2