SCAN®

DANISH HEATING IDEAS

SCAN 66-2 PEDESTAL

Harrit & Sørensen

- Modell auf Säule
- Einzigartiges Design
- Griff und Luftregulierung aus Glas
- Maximale Sicht auf das Feuer - Holzfang aus Glas

TECHNISCHE INFORMATIONEN

Ofenfarbe	Schwarz/Weiß
Zusatzausstattung	Vorlegeplatte aus Glas oder Stahl
Holzlänge (cm)	33
Gewicht (kg)	100
Raumgröße (ca. m³)	50-260
Leistungsintervall (kW)	3-7
Rauchabgang (mm)	Ø 150
Abstand zu brennbarem Material Seite/Rückwand/Eck (mm)	300/150/150
BImSchV. (Stufe)	2

SAUBERE VERBRENNUNG
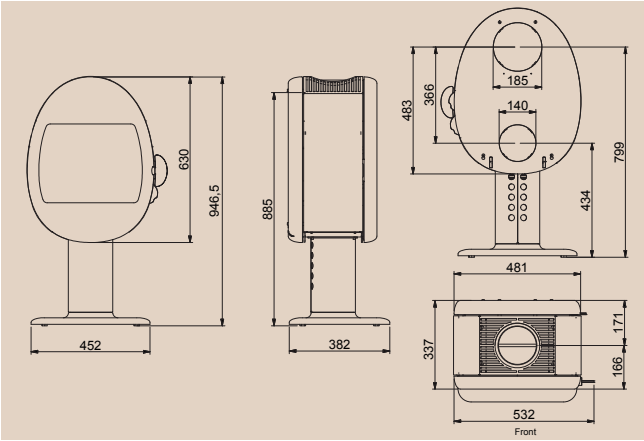
EXTERNE VERBRENNUNGS-LUFTVERSORGUNG