COMFORT P85 PLUS

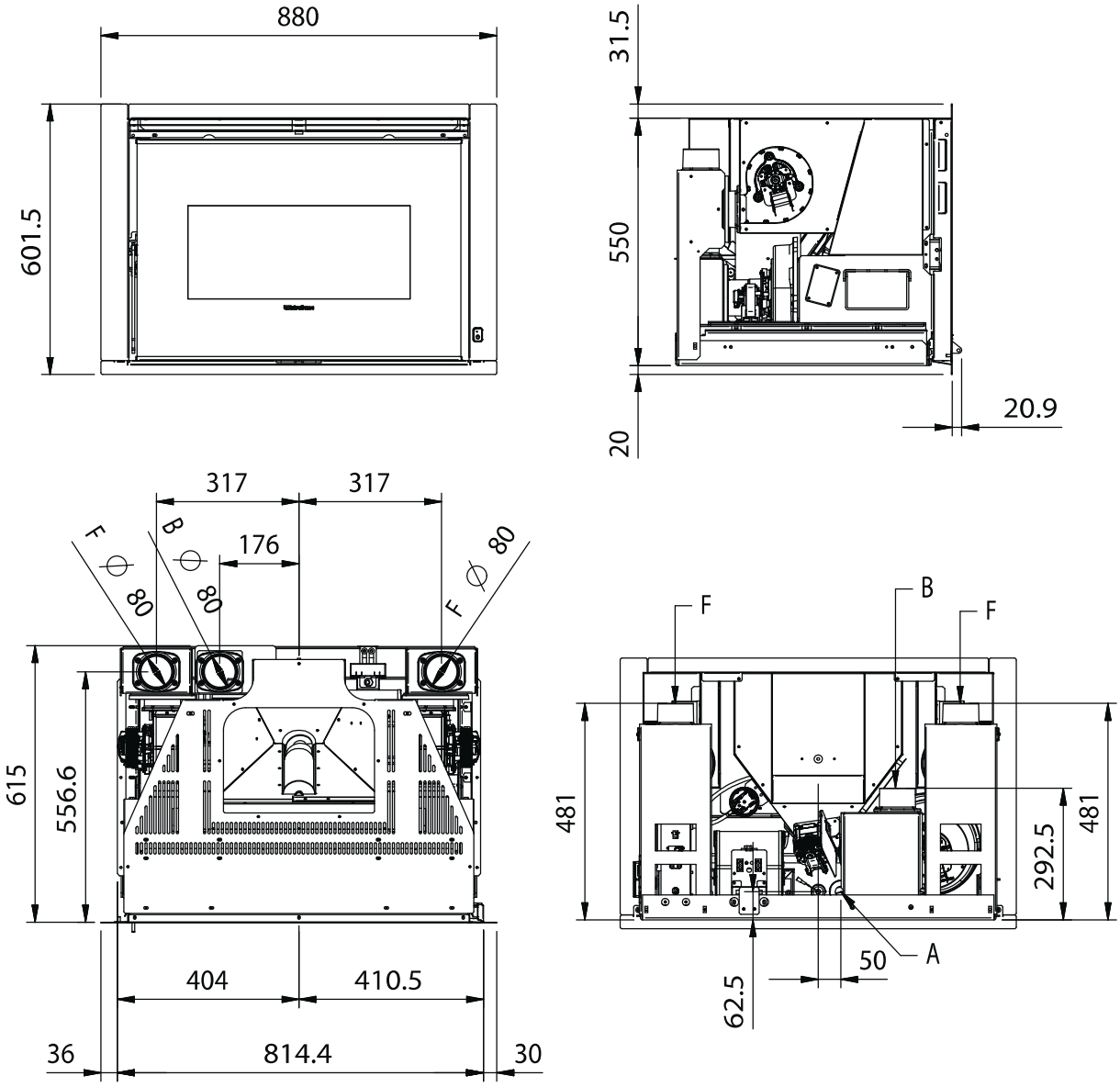

* Optional / Optional / En option / Optional / Opcional