TECHNISCHE DATEN

Artikelnummer	G001607020
EAN-Code-Nr.	4025144182937
Zulassung	1.+2.Stufe 1.BImSchV, 15aB-VG, CE
CO Zertifikat	Aachen, München, Regensburg
Nennwärmeleistung kW	6,5
Raumheizvermögen bei Zeitheizung m3	132
Abgasanschluss Durchmesser mm	130
Maße H×B×T in mm:	860x600x600
Herdplatte B x T mm	450x480
Feuerraum B x T mm	380x250
Feuerraumhöhe (Herdplatte/Rost) min./max. mm	250
Heiztüröffnung B x H mm	350x200 (Feuerraumöffnung)
Bratrohr B x H x T mm	340x260x470
Abgasmassenstrom g/s	10,6
Abgastemperatur am Abgasstutzen °C	261
Notwendiger Förderdruck bei NWL in Pa	12
Brennstoffe	Scheitholz, Holzbriketts
Fußboden bis Mitte Abgasrohr hinten/seitl. mm (a1/a2)	720 (C) / -
Seitenwand bis Mitte Abgasstutzen hinten mm (b)	130 (D)
Seitenwand bis Mitte Abgasstutzen oben mm (d)	170 (A)
Rahmen hinten bis Mitte Abgasstutzen oben mm (e)	144 (B)
Backblech und Backrost	Backblech als Serienzubehör
Schürhaken	Serienzubehör
Deckelheber	Multifunktionsschürhaken
Abstand zu brennbaren Bauteilen hinten mm	200
Abstand zu brennbaren Bauteilen seitlich mm	25
Gewicht netto kg	180

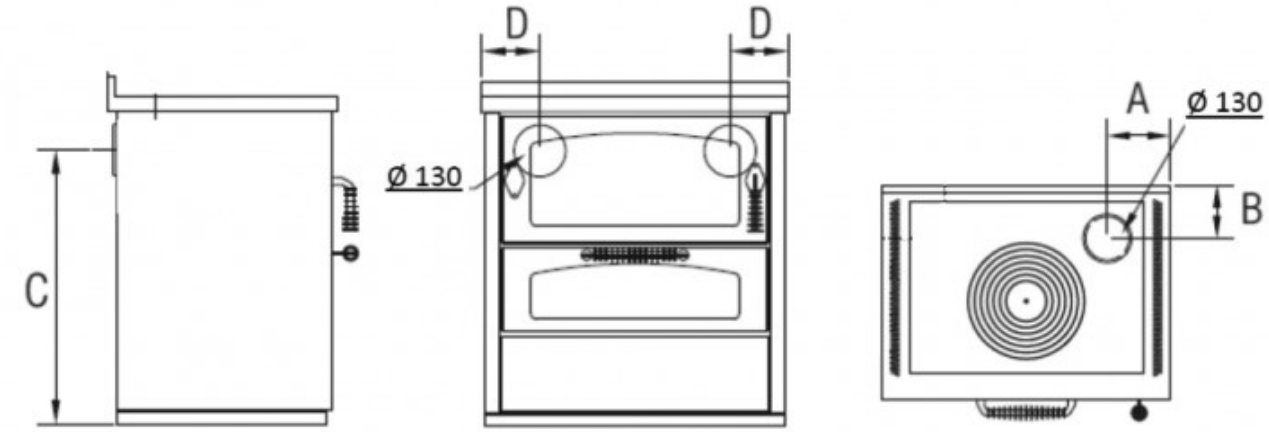

WAMSLER Haus- und Küchentechnik GmbH
Adalperostasse 86
85737 Ismaning
Deutschland
www.wamsler.eu
Tel: (089) 320 84-0
Fax: (089) 320 84-238

Evtl. Farbabweichungen sind drucktechnisch bedingt. Irrtum, Typ-, Design- und technische Änderungen vorbehalten. Alle Angaben sind Ca.-Angaben und Laborwerte, ermittelt unter idealen Bedingungen. Abweichungen möglich!