## Serienmäßiger Lieferumfang

- ✔ Automatikregelung
- ✔ Speicherstein W+, ca. 56 kg
- ✔ Safe-Verschlusssystem
- ✔ Höhenverstellbare Füße
- ✔ Anschluss für externe Luftzufuhr
- ✔ Massive Gusstür / Gussboden
- ✔ Extra große Ascheschublade
- ✔ Varianten Stein / Keramik mit Kombi-Abdeckplatte

Der Anschlussstutzen ist im Lieferumfang nicht enthalten.

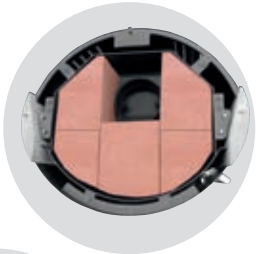

Speicherstein W+ innenliegend

Tür Holzlegefach aus Guss mit Glas-Inlay (optionales Zubehör)

# Polar Neo W+

## Technische Angaben

| | Erhältlich in den Ausführungen | Bestellnummer | EAN-Code | Preise € ohne MwSt. | Preise € inkl. 19% MwSt. |
|---|---|---|---|---|---|
| Korpus Stahl Gussgrau | Polar Neo W+ Stahl Gussgrau | 5459 29 | 4029808539648 | **2.189,00** | 2.604,91 |
| | Polar Neo W+ Speckstein, Korpus Stahl Gussgrau | 5459 22 | 4029808539655 | **3.179,00** | 3.783,01 |
| | Polar Neo W+ Sandstein, Korpus Stahl Gussgrau | 5459 32 | 4029808539679 | **3.179,00** | 3.783,01 |
| | Polar Neo W+ Keramik Namib, Korpus Stahl Gussgrau | 5459 80 | 4029808539693 | **3.179,00** | 3.783,01 |
| | Polar Neo W+ Keramik Seidenweiß, Korpus Stahl Gussgrau | 5459 81 | 4029808539716 | **3.179,00** | 3.783,01 |
| | Polar Neo W+ Keramik Paprikarot, Korpus Stahl Gussgrau | 5459 82 | 4029808539730 | **3.179,00** | 3.783,01 |
| | Polar Neo W+ Keramik Grappa, Korpus Stahl Gussgrau | 5459 83 | 4029808539754 | **3.179,00** | 3.783,01 |
| Korpus Stahl Schwarz | Polar Neo W+ Stahl Schwarz | 5459 11 | 4029808539631 | **2.189,00** | 2.604,91 |
| | Polar Neo W+ Speckstein, Korpus Stahl Schwarz | 5459 52 | 4029808539662 | **3.179,00** | 3.783,01 |
| | Polar Neo W+ Sandstein, Korpus Stahl Schwarz | 5459 42 | 4029808539686 | **3.179,00** | 3.783,01 |
| | Polar Neo W+ Keramik Namib, Korpus Stahl Schwarz | 5459 84 | 4029808539709 | **3.179,00** | 3.783,01 |
| | Polar Neo W+ Keramik Seidenweiß, Korpus Stahl Schwarz | 5459 85 | 4029808539723 | **3.179,00** | 3.783,01 |
| | Polar Neo W+ Keramik Paprikarot, Korpus Stahl Schwarz | 5459 86 | 4029808539747 | **3.179,00** | 3.783,01 |
| | Polar Neo W+ Keramik Grappa, Korpus Stahl Schwarz | 5459 87 | 4029808539761 | **3.179,00** | 3.783,01 |
| | Optionales Zubehör | | | | |
| | Anschlussstutzen für Verbrennungsluftzufuhr | 9200 69 | 4029807779991 | **35,00** | 41,65 |
| | Gusstür Holzlegefach Gussgrau Polar Neo W+ | 9215 52 | 4029808573444 | **149,00** | 177,31 |
| | Gusstür Holzlegefach Schwarz Polar Neo W+ | 9215 55 | 4029808573451 | **149,00** | 177,31 |
| | OrKa-CONTROL (Beschreibung siehe Seite 81) | 9214 74 | 4029808540064 | **439,00** | 522,41 |
| | Glas-Vorlegeplatte 1052,2 x 500 (Beschreibung siehe Seite 79) | 9215 64 | 4029808576025 | **159,00** | 189,21 |

| | | |
|---|---|---|
| Energieeffizienzklasse | | A+ |
| Anschlussmöglichkeit | | oben / hinten |
| Betrieb mit externer Luftzufuhr | | hinten / unten |
| Nennwärmeleistung | kW | 8,0 |
| Gewicht (inkl. Verpackung) Stahl / Stein, Keramik | kg | 159 / 254 |
| Gewicht Speicherstein | ca. kg | 56 |
| Raumheizvermögen bis | m³ | 186 |
| Länge Holzscheite | cm | 35 |
| Abgasmassenstrom | g/s | 7,4 |
| Abgastemperatur | ° C | 257 |
| erforderlicher Förderdruck | mbar | 0,12 |

Alle technischen Daten ausführlich auf Seite 84.

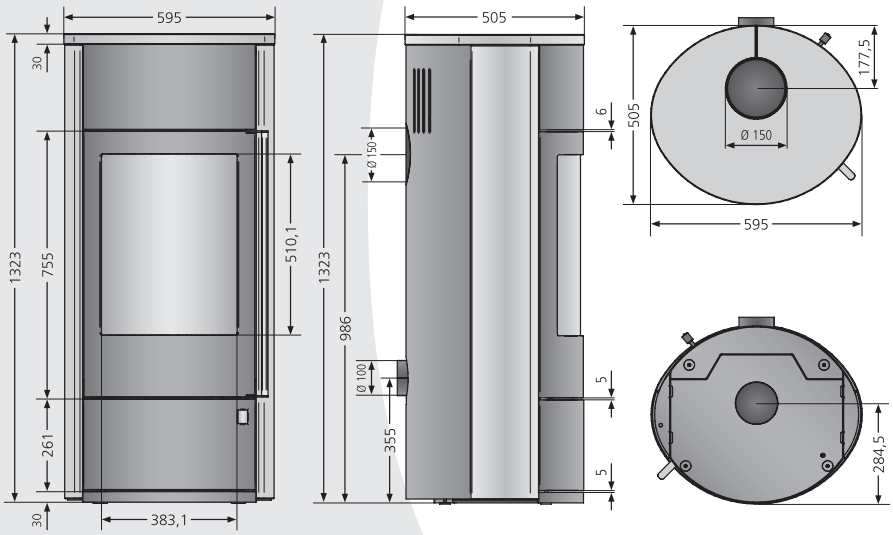

ORANIER