Serienmäßiger Lieferumfang

- ✔ Varianten Stein / Keramik mit Kombi-Abdeckplatte und Platte Warmhaltefach
- ✔ Luftdurchströmter Griff
- ✔ Tür Holzlegefach
- ✔ Serienmäßiger externer Verbrennungsluftanschluss

Der Anschlussstutzen ist im Lieferumfang nicht enthalten.

Luftdurchströmter Griff

Tür Holzlegefach

Anschlussstutzen für Verbrennungsluftzufuhr

Pori 7

Technische Angaben

	Erhältlich in den Ausführungen	Bestellnummer	EAN-Code	Preise € ohne MwSt.	Preise € inkl. 19% MwSt.
Stahl Gussgrau	Pori 7 Stahl Gussgrau	5577 29	4029808540316	**1.299,00**	1.545,81
	Pori 7 Speckstein, Korpus Stahl Gussgrau	5577 22	4029808540347	**1.839,00**	2.188,41
	Pori 7 Keramik Corretto, Korpus Stahl Gussgrau	5577 70	4029808540378	**1.839,00**	2.188,41
	Pori 7 Keramik Grappa, Korpus Stahl Gussgrau	5577 71	4029808540392	**1.839,00**	2.188,41
	Pori 7 Keramik Freddo, Korpus Stahl Gussgrau	5577 72	4029808540415	**1.839,00**	2.188,41
Stahl Schwarz	Pori 7 Stahl Schwarz	5577 11	4029808540309	**1.299,00**	1.545,81
	Pori 7 Speckstein, Korpus Stahl Schwarz	5577 23	4029808540354	**1.839,00**	2.188,41
	Pori 7 Sandstein, Korpus Stahl Schwarz	5577 42	4029808540361	**1.839,00**	2.188,41
	Pori 7 Keramik Corretto, Korpus Stahl Schwarz	5577 73	4029808540385	**1.839,00**	2.188,41
	Pori 7 Keramik Grappa, Korpus Stahl Schwarz	5577 74	4029808540408	**1.839,00**	2.188,41
	Pori 7 Keramik Freddo, Korpus Stahl Schwarz	5577 75	4029808540422	**1.839,00**	2.188,41
	Optionales Zubehör				
	Anschlussstutzen für Verbrennungsluftzufuhr	9200 69	4029807779991	**35,00**	41,65

Energieeffizienzklasse		A+
Anschlussmöglichkeit		oben / hinten
Betrieb mit externer Luftzufuhr		hinten
Nennwärmeleistung	kW	6,5
Gewicht (inkl. Verpackung)	kg	128 (Stahl Gussgrau ohne Abdeckplatte) / 176
Raumheizvermögen bis	m³	131
Länge Holzscheite	cm	33
Abgasmassenstrom	g/s	7,2
Abgastemperatur	° C	256
erforderlicher Förderdruck	mbar	0,12

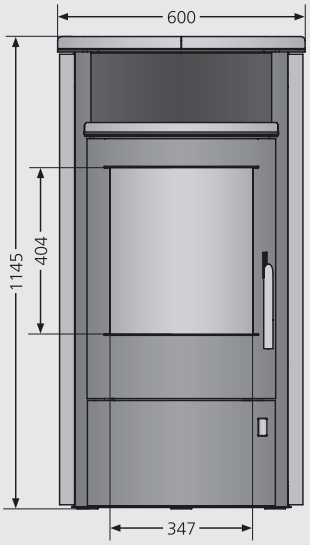

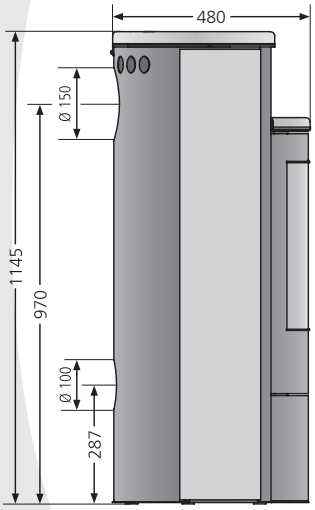

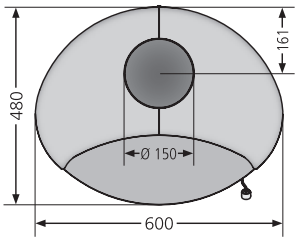

ORANIER